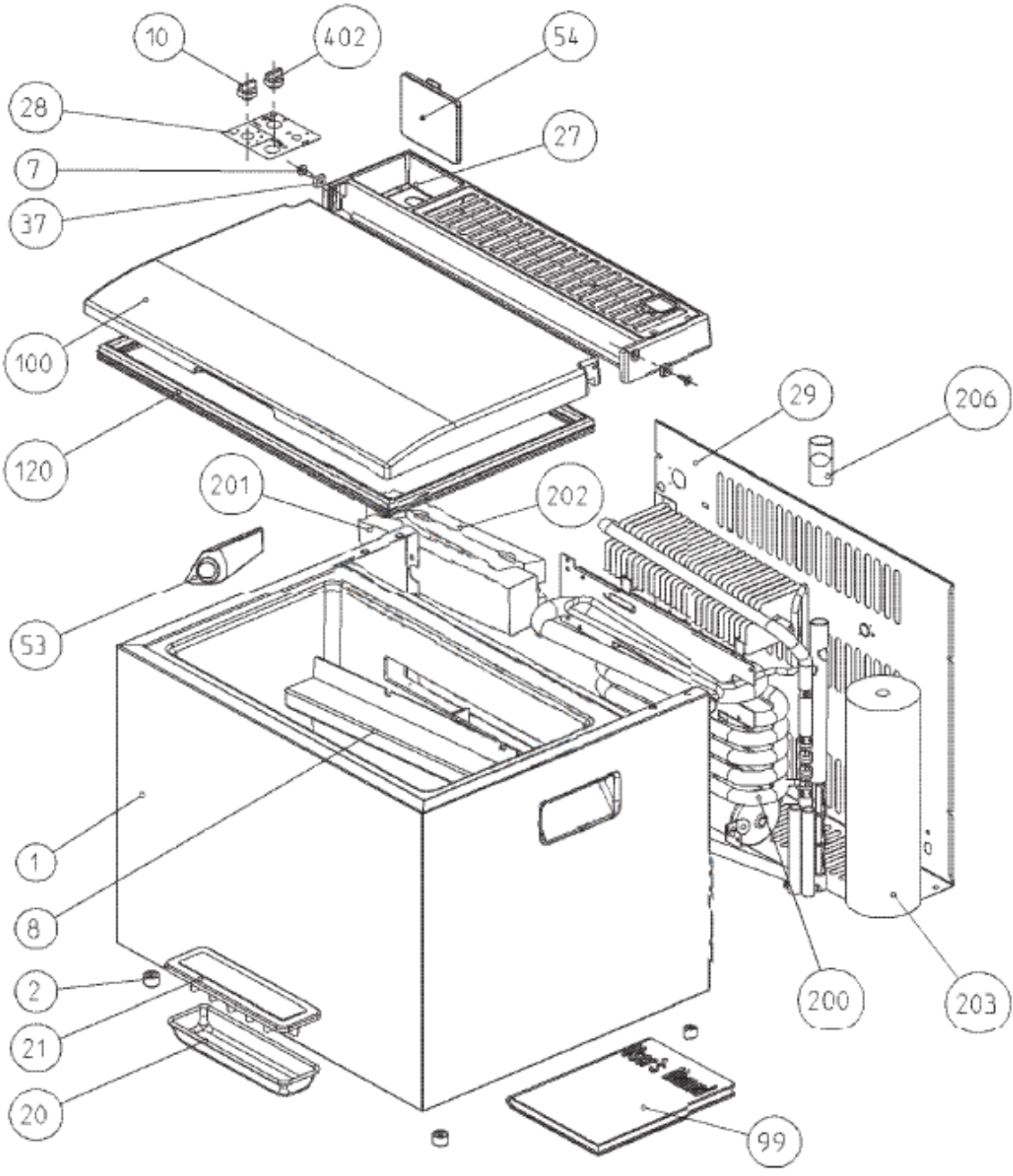
10
402
54
28
27
7
37
100
120
29
206
201
202
53
1
8
2
21
20
200
203
99

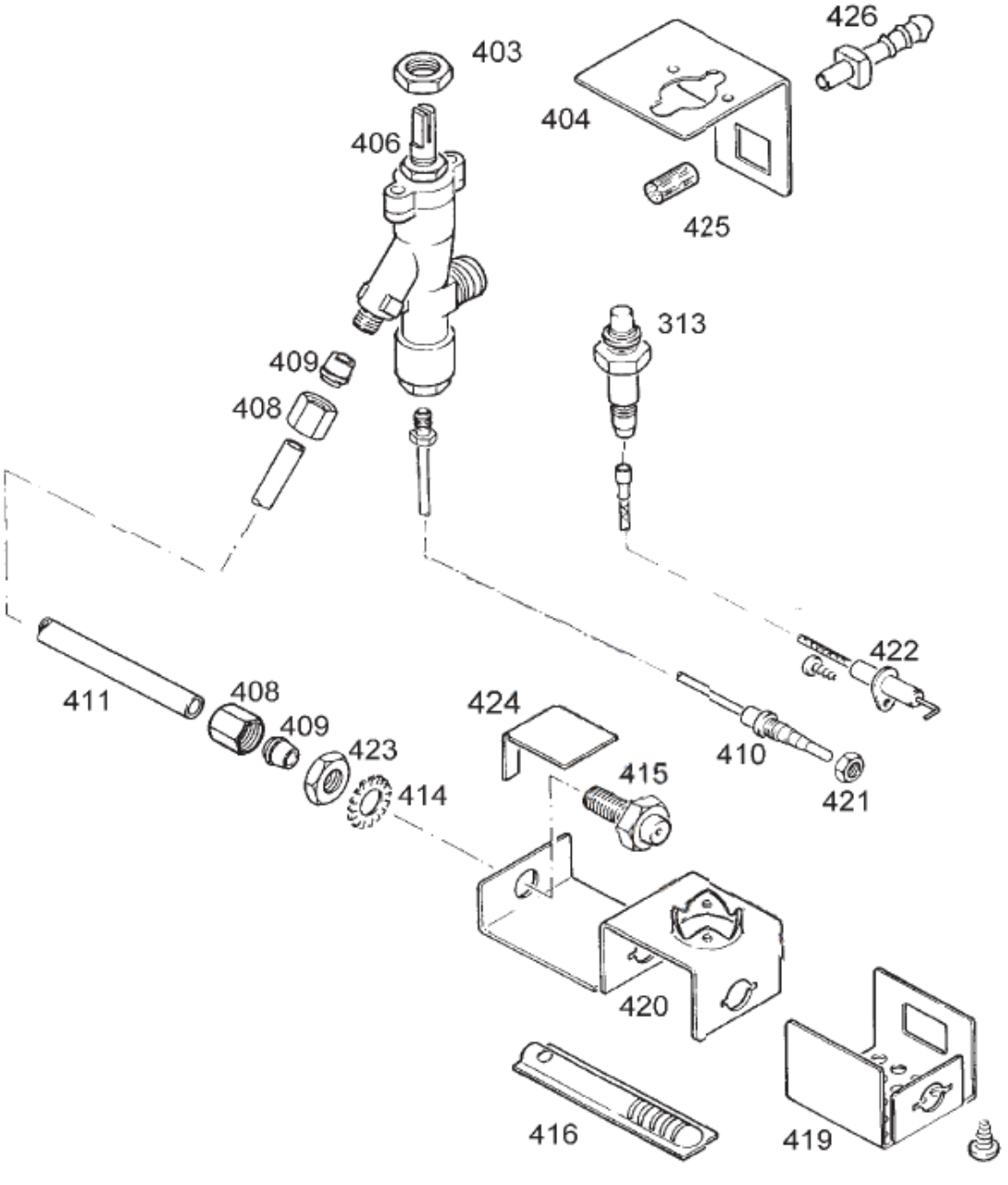
426
403
404
406
425
313
409
408
422
411
408
424
409
423
410
415
414
421
420
416
419

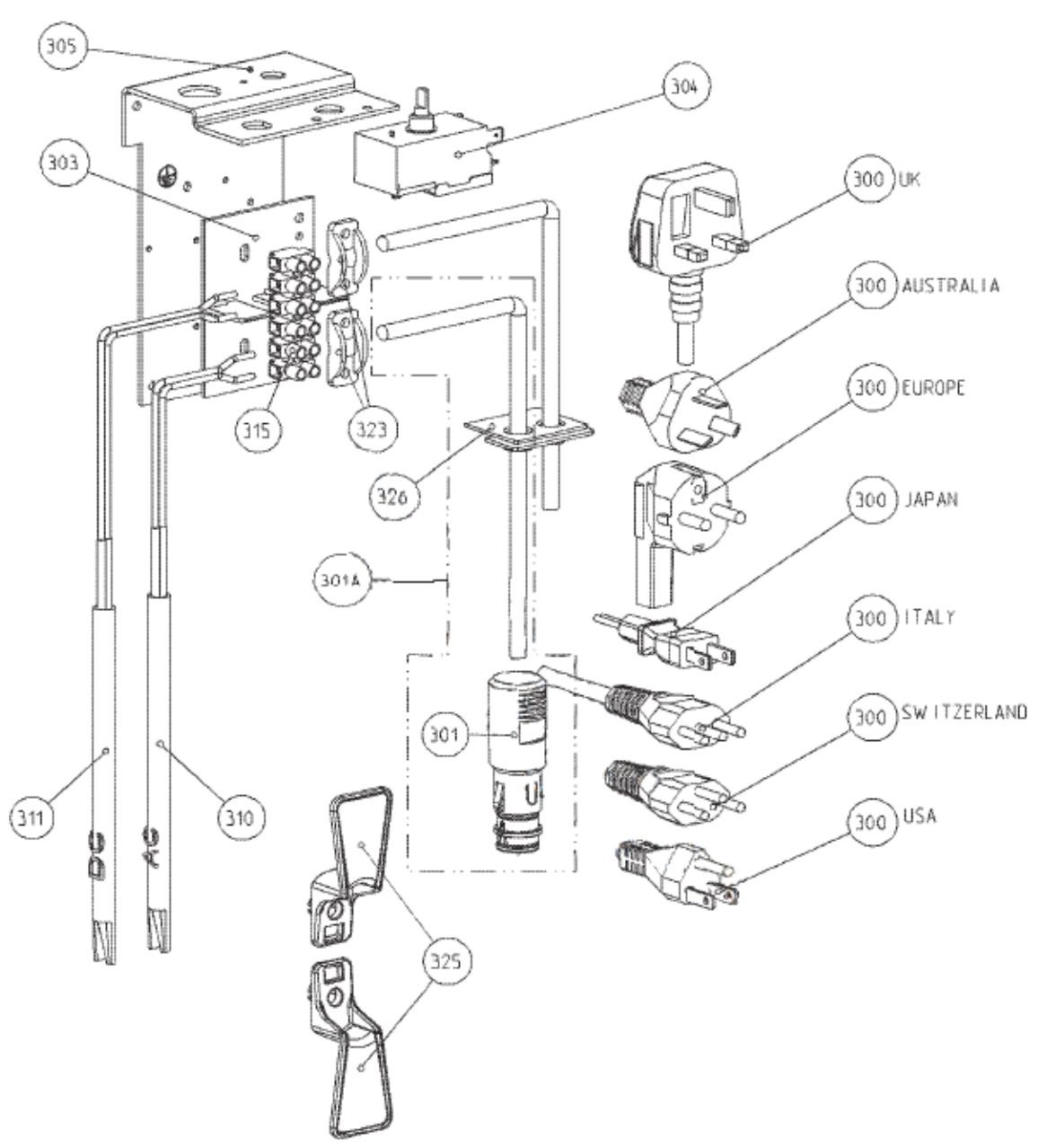
305
304
303
300 UK
300 AUSTRALIA
300 EUROPE
300 JAPAN
300 ITALY
300 SWITZERLAND
300 USA
315
323
326
301A
301
311
310
325
DC
AC